MANUAL DE INSTALACIÓN

ASP171 - Protector Caja Transferencia Chevrolet Nueva S10 4X4 2012+

Las marcas y modelos utilizados son a modo ilustrativo en este documento: las mismas son propiedad de sus respectivos titulares legitimos.

¡HABLÁ CON NOSTROS!

0800 777 7833

administracion@steeltiger.com

www.steeltiger.com

¡VISITANOS!

Direccion: (Planta Industrial) Patricias Mendocinas 1070 Ruta 8 Km. 604

Localidad/Pais: X5800CDL Río cuarto, Córdoba - Argentina.

ATENCIÓN AL PÚBLICO

Horarios de atención: 8:00 a 17:30 hs (Lunes a Viernes).

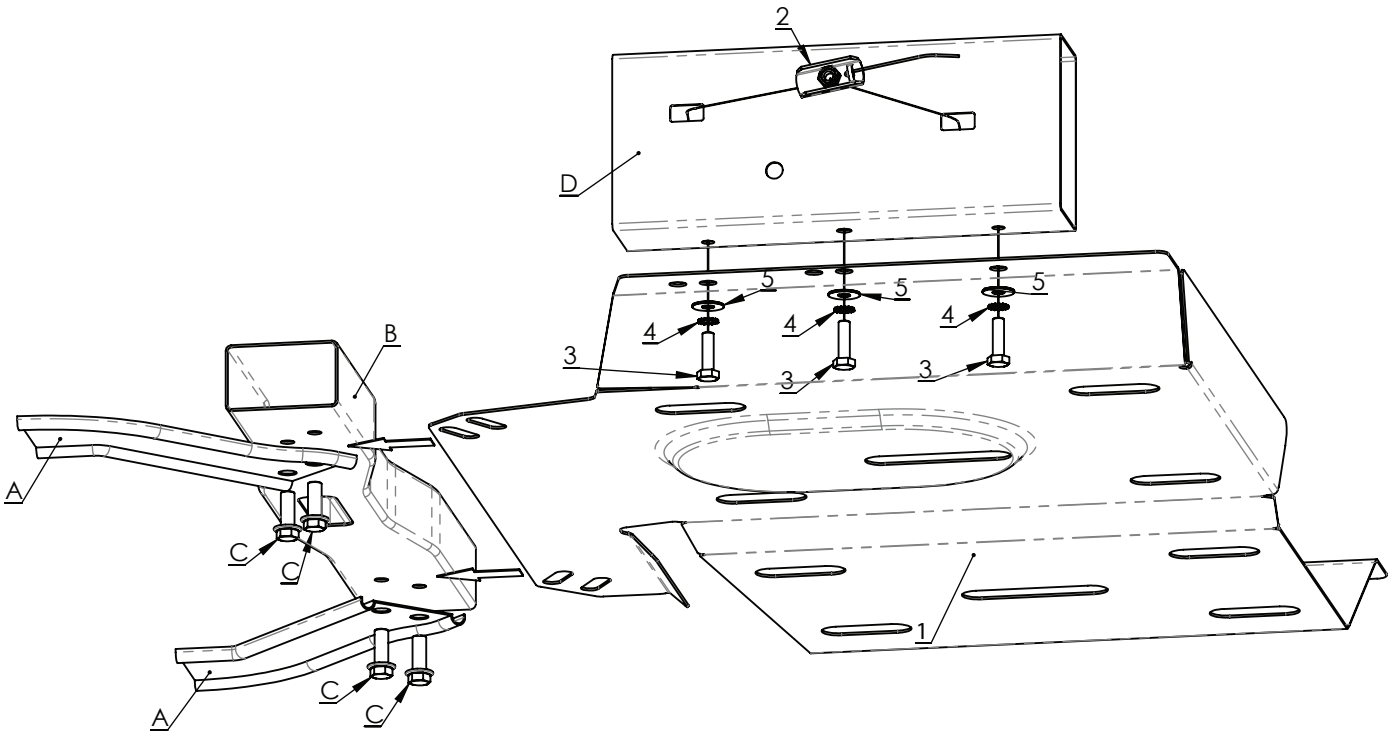

INSTRUCCIONES DE MONTAJE

1.- Retirar los tornillos originales (C) que sujetan los refuerzos (A) al travesaño 1. (B), intercalar el protector (1) como indica la figura y enroscar nuevamente los tornillos originales Introducir las placas de anclaje (2) por los agujeros laterales del chasis (D) 2. y sujetar el protector (en ambos lados) utilizando los tornillos y arandelas suminstradas.

2.- Ajustar todo con torque según tabla **"valores de apriete de tornillos"**.

Valores de apriete de tornillos

Unidades	M4	M6	M8	M10	M12	M14
Kg.m	0,3	1	2,5	5,1	8,7	14
Coeficiente de fricción: μ=0,14						

Kit de bulones y accesorios

Código	Componente	Cant.
1	ASP171	1
2	M10 c/alambre	6
3	Dentada Ø10	6
4	Plana Ø10	6
5	M10 P1.5 X 35mm	6